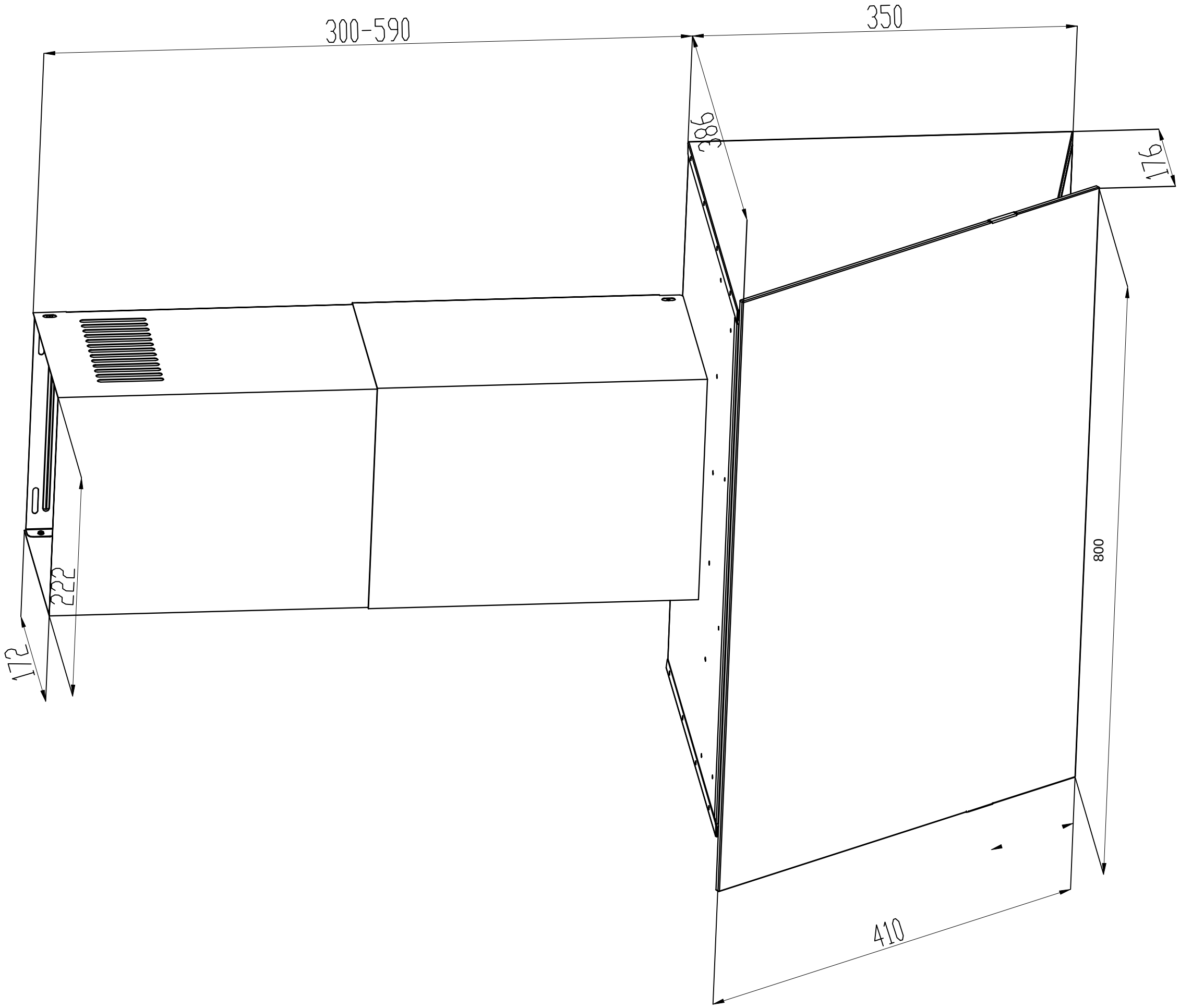
300-590
350
386
176
800
222
172
410